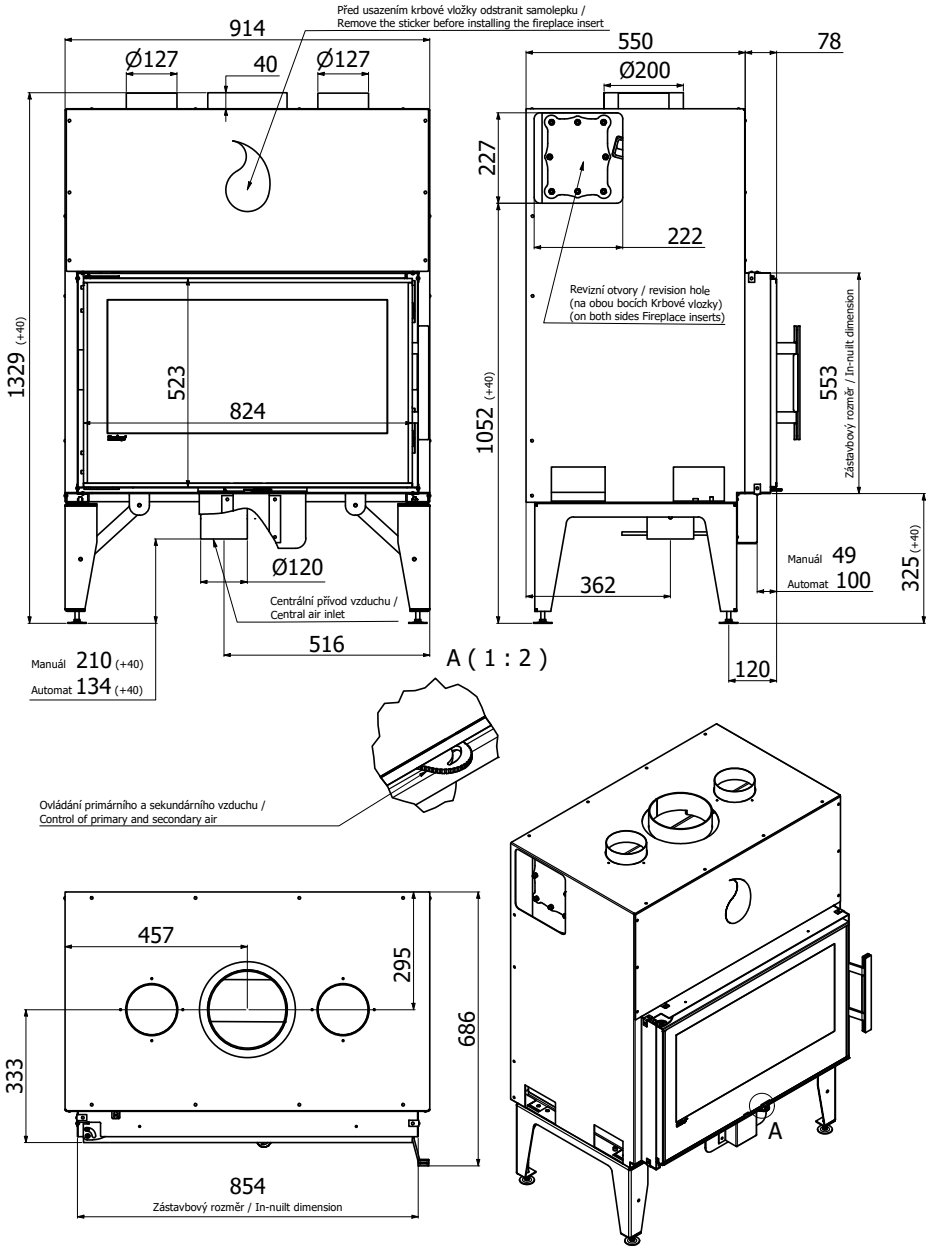Nákres krbové vložky X15/ Nákres krbovej vložky X15/ Szkic wkładu kominkowego X15/Zeichnung des Kamineinsatzes X15/Drawing of X15 fireplace insert / Dessin d'un insert de cheminée X15